ACT Motor GmbH

23HS8442

Spezifikationen / Specifications

Phase	2 Phase
Step Angle / Schrittwinkel	1.8° ± 5% / Step
Voltage / Nennspannung	2.52 V
Current / Nennstrom	4.2 A/Phase
Resistance / Widerstand	0.6 ± 10% Ω/Phase
Inductance / Induktanz	1.8 ± 20% mH/Phase
Holding Torque / Haltemoment	180 N.cm Min
Detent Torque / Rastmoment	6.0 N.cm Max
Insulation Class / Isolierungs Klasse	B
Lead Style / Kabel Art	AWG22 UL1007
Rotor Torque / Rotorträgheit	480 g.cm^2

Mechanische Abmessungen / Mechanical Dimensions

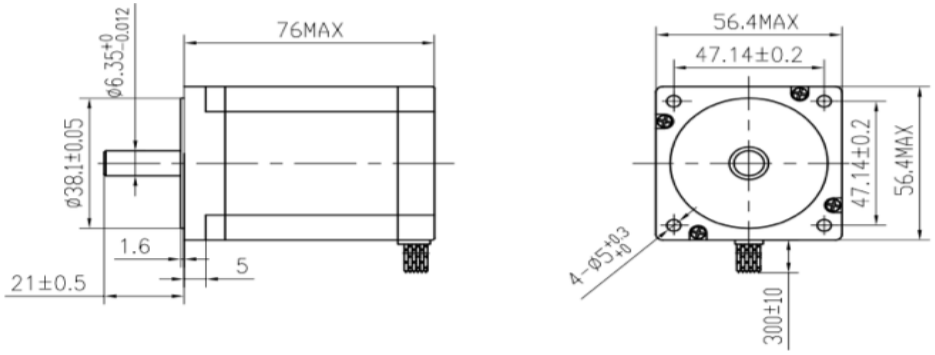

Haltemoment Kurve / Torque Curve

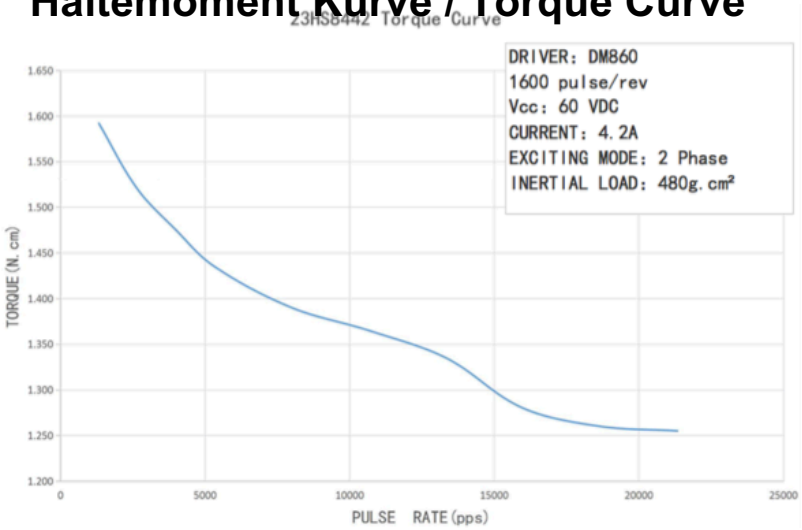

Verbindungen / Connections

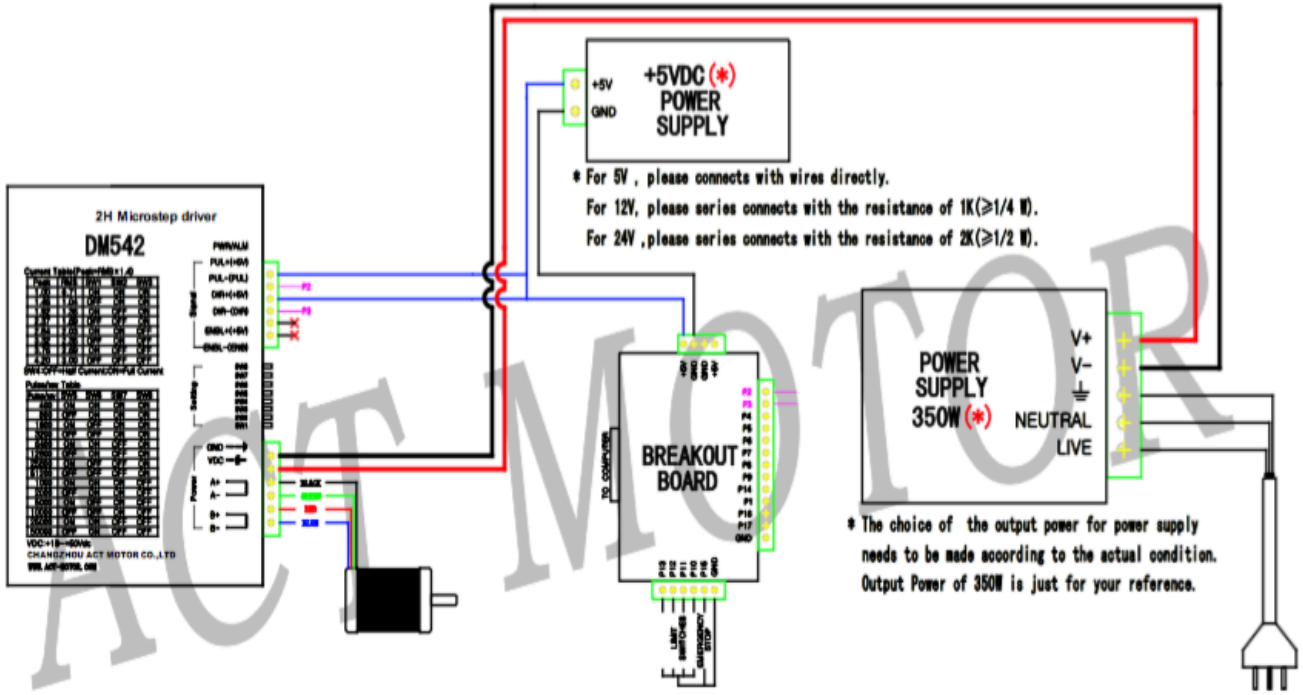

ACT MOTOR

ACT Motor GmbH
Rosenheimer Str.10
28219 Bremen
Internet: www.act-motor.de

Tel:+49(0)421.5142.6266
Fax:+49(0)421.5142.6265
eva.seyer@act-motor.com
Facebook: www.facebook.com/ACTMotorGmbH/

Bankverbindung:
Commerzbank AG Bremen
BIC:COBADEFFXXX
IBAN:DE56 2904 0090 0140 3658 00