ACT Motor GmbH

17HS3404

Spezifikationen / Specifications

Phase	2 Phase
Step Angle / Schrittwinkel	1.8° ± 5% / Step
Voltage / Nennspannung	12 V
Current / Nennstrom	0.4 A/Phase
Resistance / Widerstand	30 ± 10% Ω/Phase
Inductance / Induktanz	35± 20% mH/Phase
Holding Torque / Haltemoment	28 N.cm Min
Detent Torque / Rastmoment	1.6 N.cm Max
Insulation Class / Isolierungs Klasse	B
Lead Style / Kabel Art	AWG26 UL1007
Rotor Torque / Rotorträgheit	35 g.cm^2

Haltemoment Kurve / Torque Curve

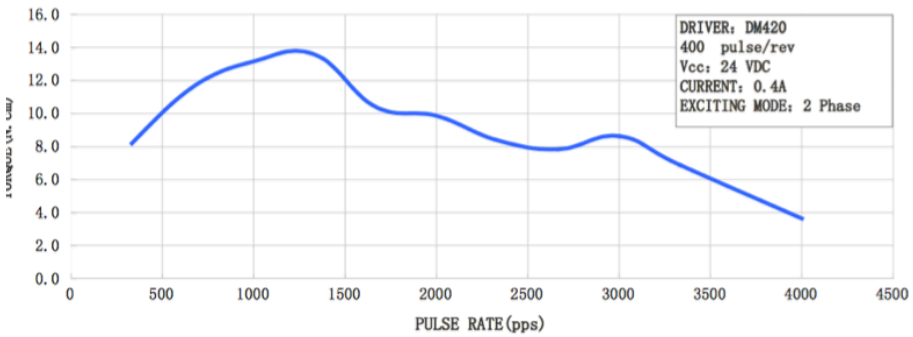

Mechanische Abmessungen / Mechanical Dimensions

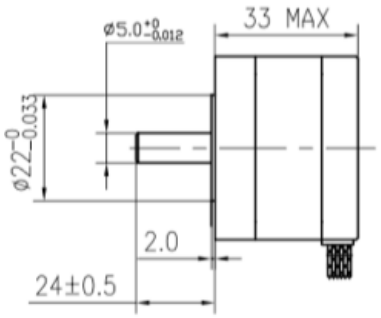

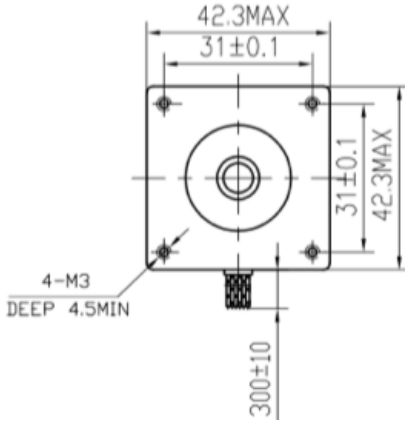

Verbindungen / Connections

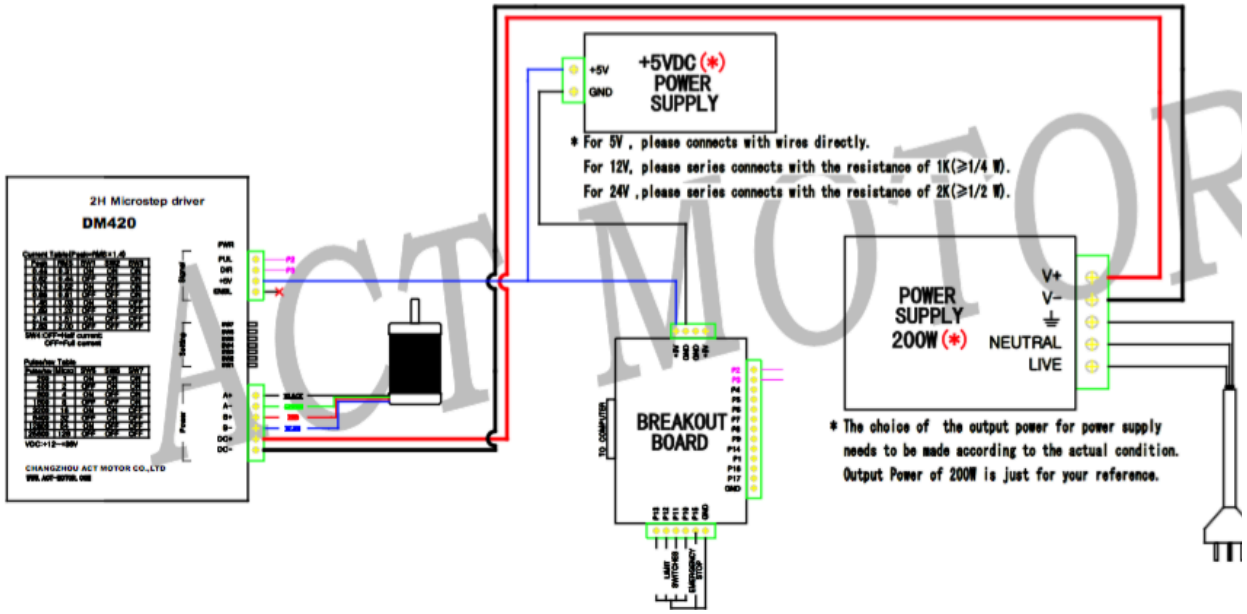

ACT Motor GmbH
Rosenheimer Str.10
28219 Bremen
Internet: www.act-motor.de

Tel:+49(0)421.5142.6266
Fax:+49(0)421.5142.6265
eva.seyer@act-motor.com
Facebook: www.facebook.com/ACTMotorGmbH/

Bankverbindung:
Commerzbank AG Bremen
BIC:COBADEFFXXX
IBAN:DE56 2904 0090 0140 3658 00