## DIMENSIONS

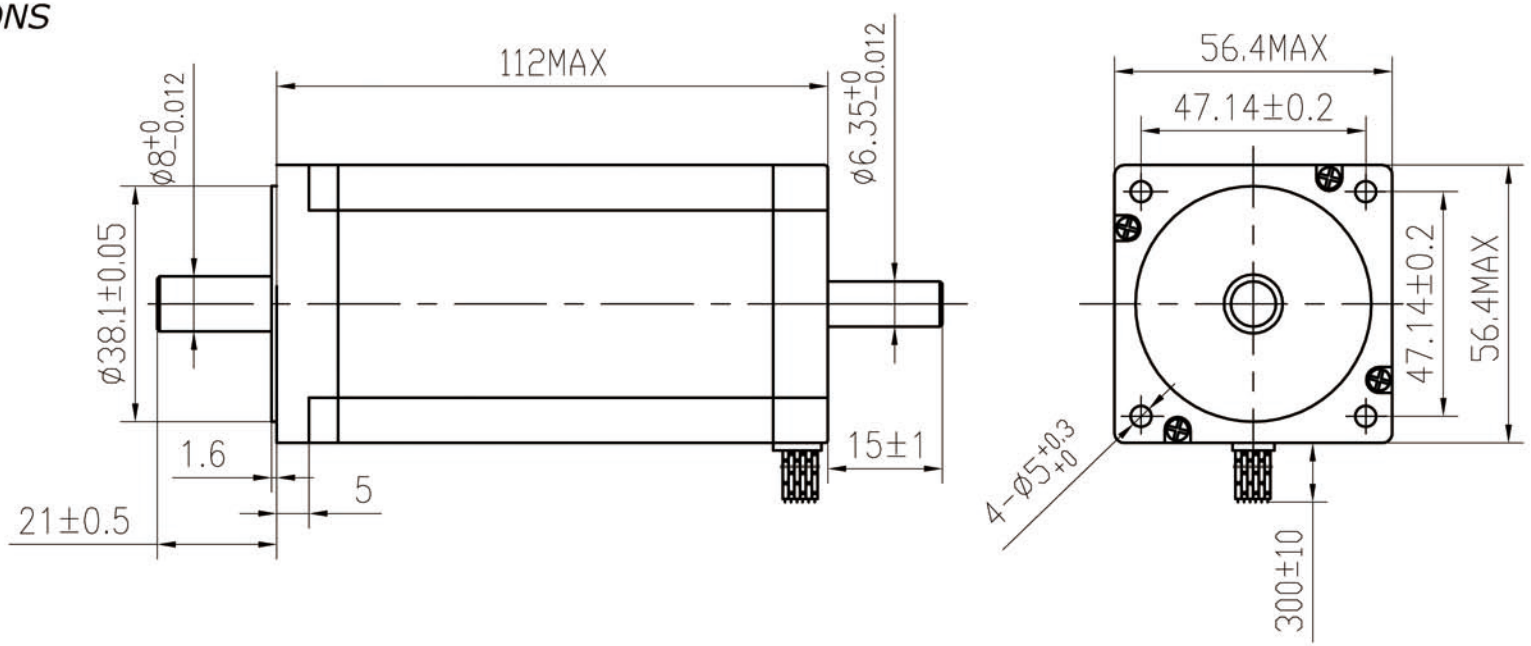


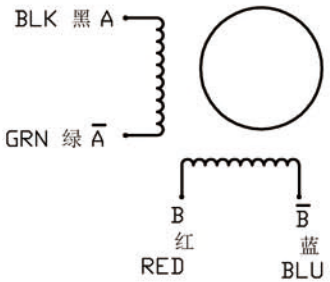


## SPECIFICATIONS unit=mm

| | | | COMMENT |
|---|---|---|---|
| PHASE | 相数 | 2 PHASE | |
| STEP ANGLE | 步距角 | 1.8± 5% ° /STEP | |
| VOLTAGE | 静电压 | 4.8V | |
| CURRENT | 电流 | 3.0 A/PHASE | |
| RESISTANCE | 电阻 | 1.6± 10% Ω/PHASE | |
| INDUCTANCE | 电感 | 6.8± 20% mH/PHASE | |
| HOLDING TORQUE | 静转矩 | 300 N.cm Min | |
| DETENT TORQUE | 定位转矩 | 12 N.cm Max | |
| INSULATION CLASS | 绝缘等级 | B | |
| LEAD STYLE | 引出线规格 | AWG22 UL1007 | |
| ROTOR TORQUE | 转动惯量 | 800 g.cm$^2$ | |

| 旧底图号 | |
|---|---|
| 底图总号 | |
| 日期 | 签名 |

| 更改标记 | | 更改单号 | 签名 | 日期 |
|---|---|---|---|---|
| 设计 | | ANDY | | 2011.8.25 |
| 审核 | | | | |
| 工艺 | | | | |
| 标准化 | | | | |
| 批准 | | | | |

57BYGH115-003B

技术规格书

WANTAI MOTOR

| 等级标记 | 重量 | 比例 |
|---|---|---|
| | | |
| 1 | 共 | 张 |

www.wantmotor.com

格式（1） 制图： 描图： 幅面：3#